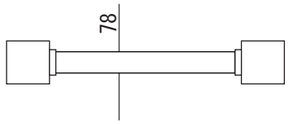

【平面図】

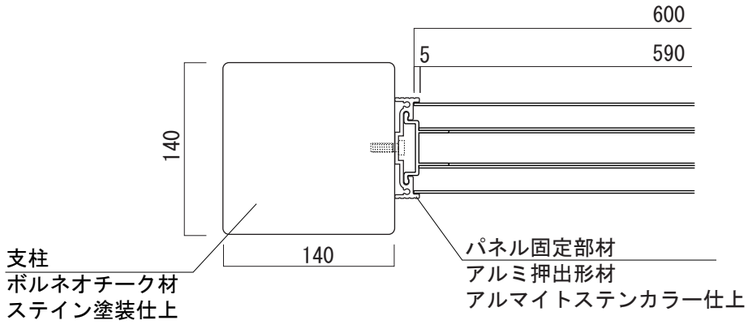

【平面図】

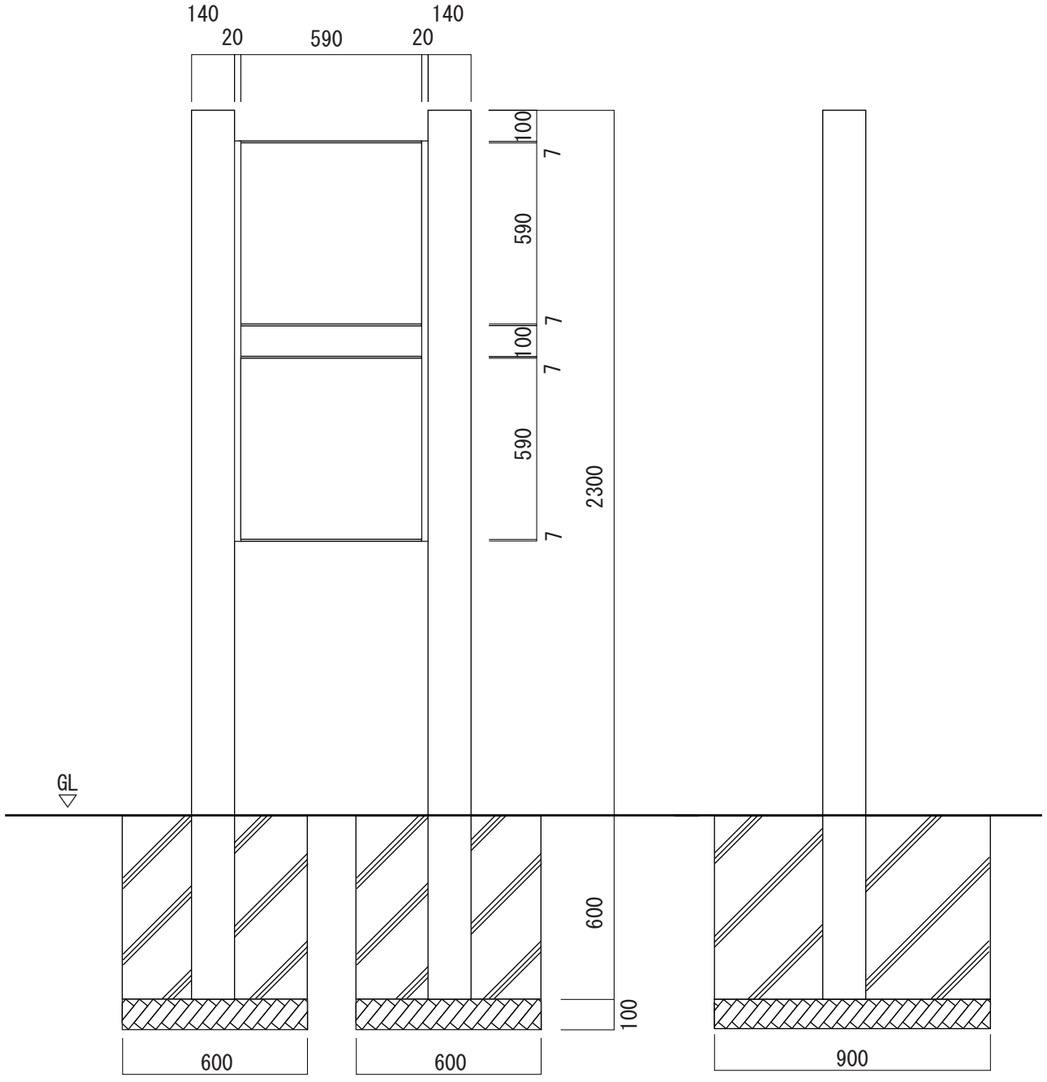

【正面図】

【側面図】

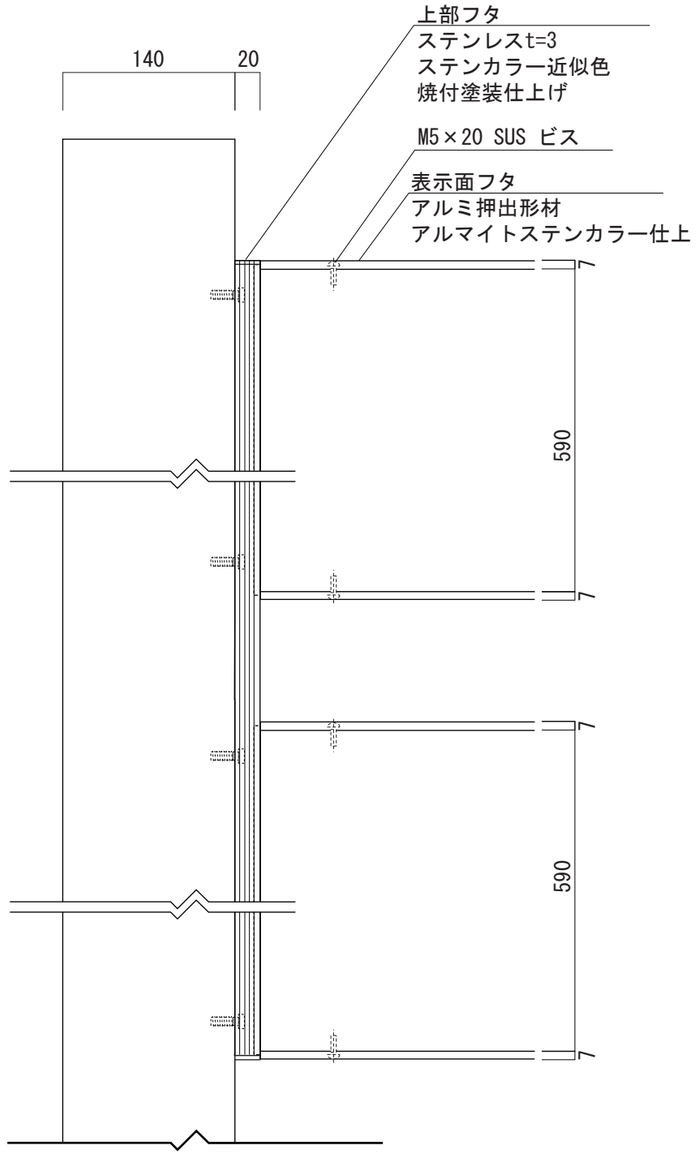

【正面図】

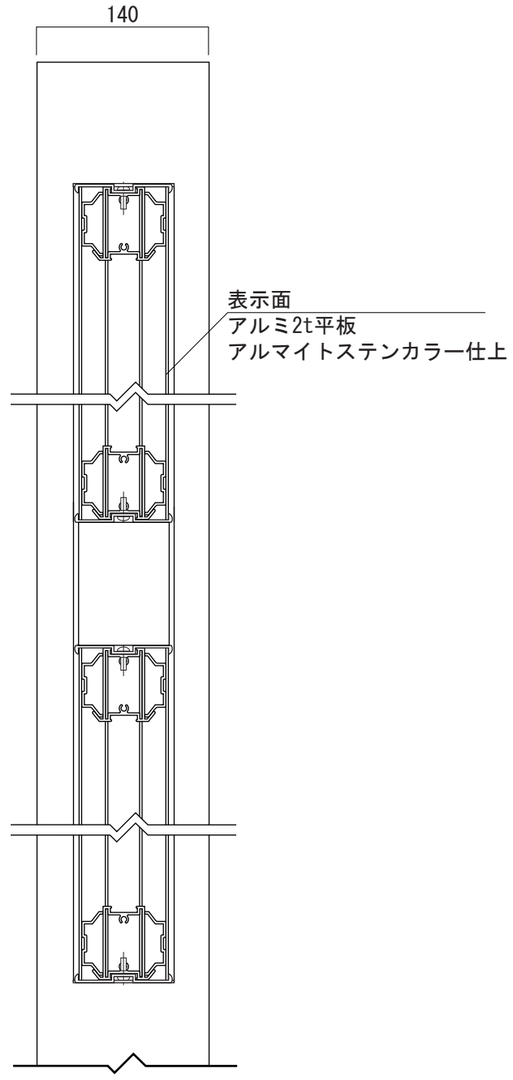

【断面図】

図面番号	図面名称	縮尺		承認	設計	担当
No.	バンクーバー	1/20, 1/5				
	ＶＣ－５	設計年月日				